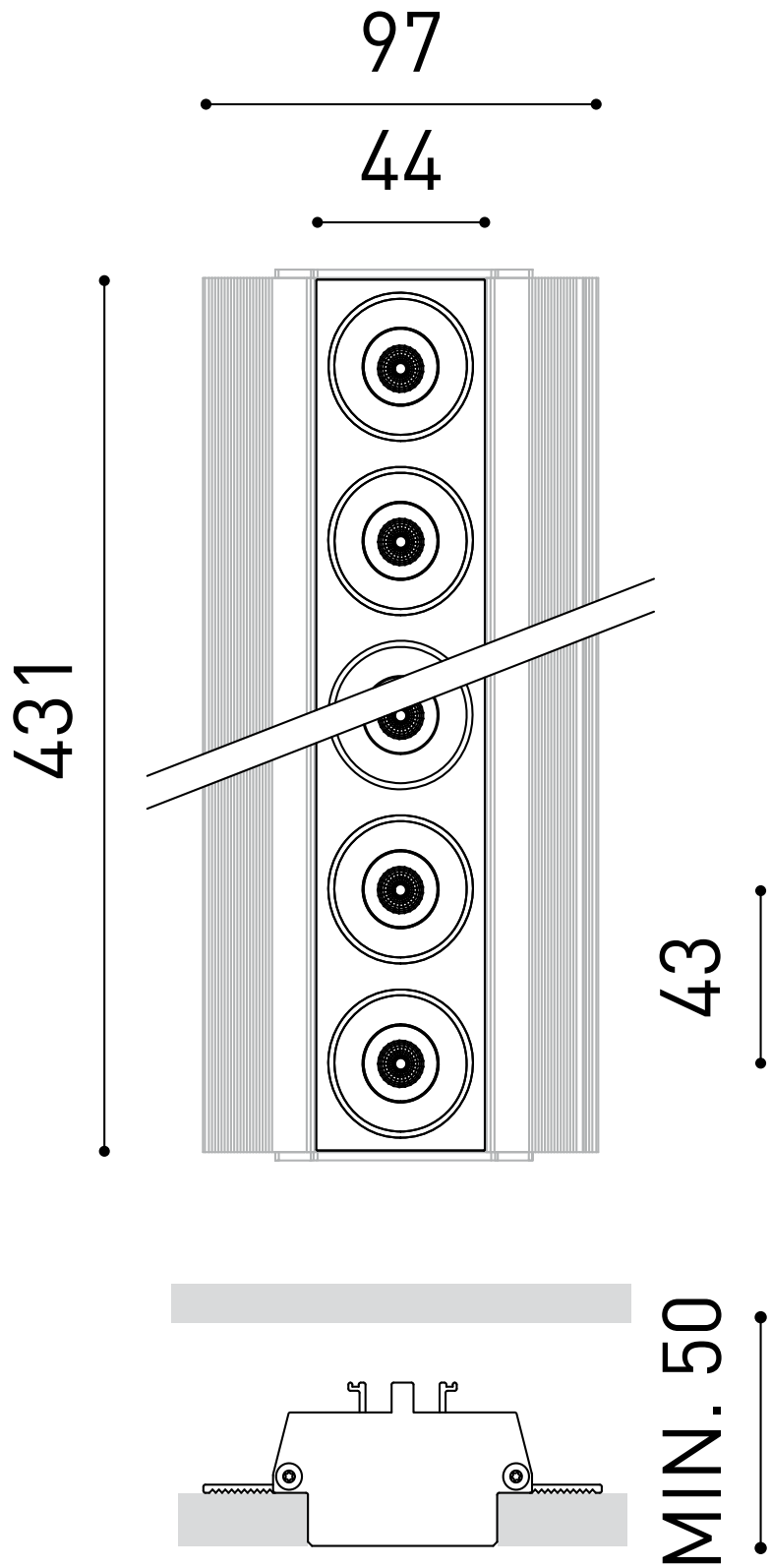
97
44
431
43
MIN. 50